Sezione A - A'

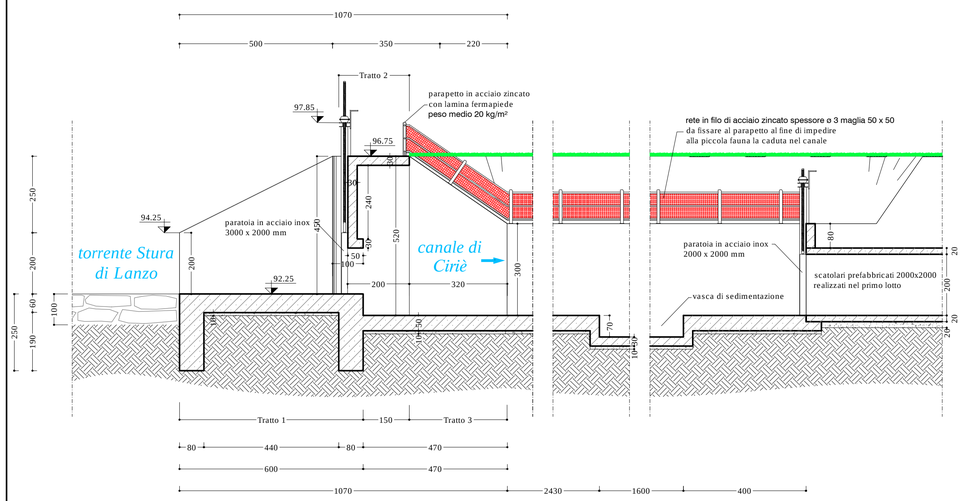

Sezione B - B'

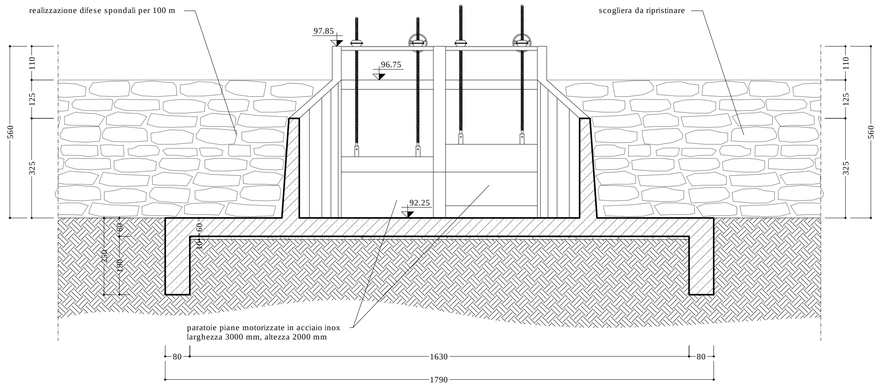

Sezione D - D'
Sezione F - F'

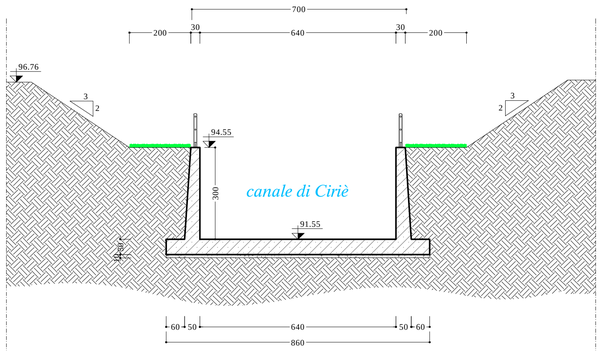

Sezione C - C'

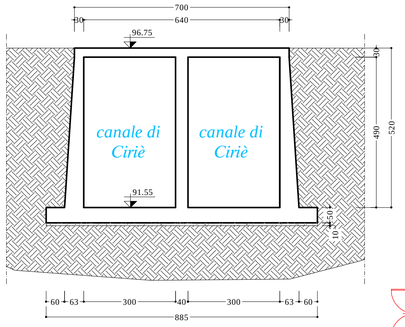

Sezione E - E'

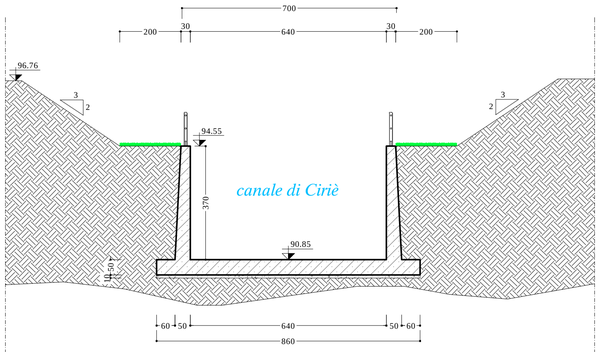

Pianta

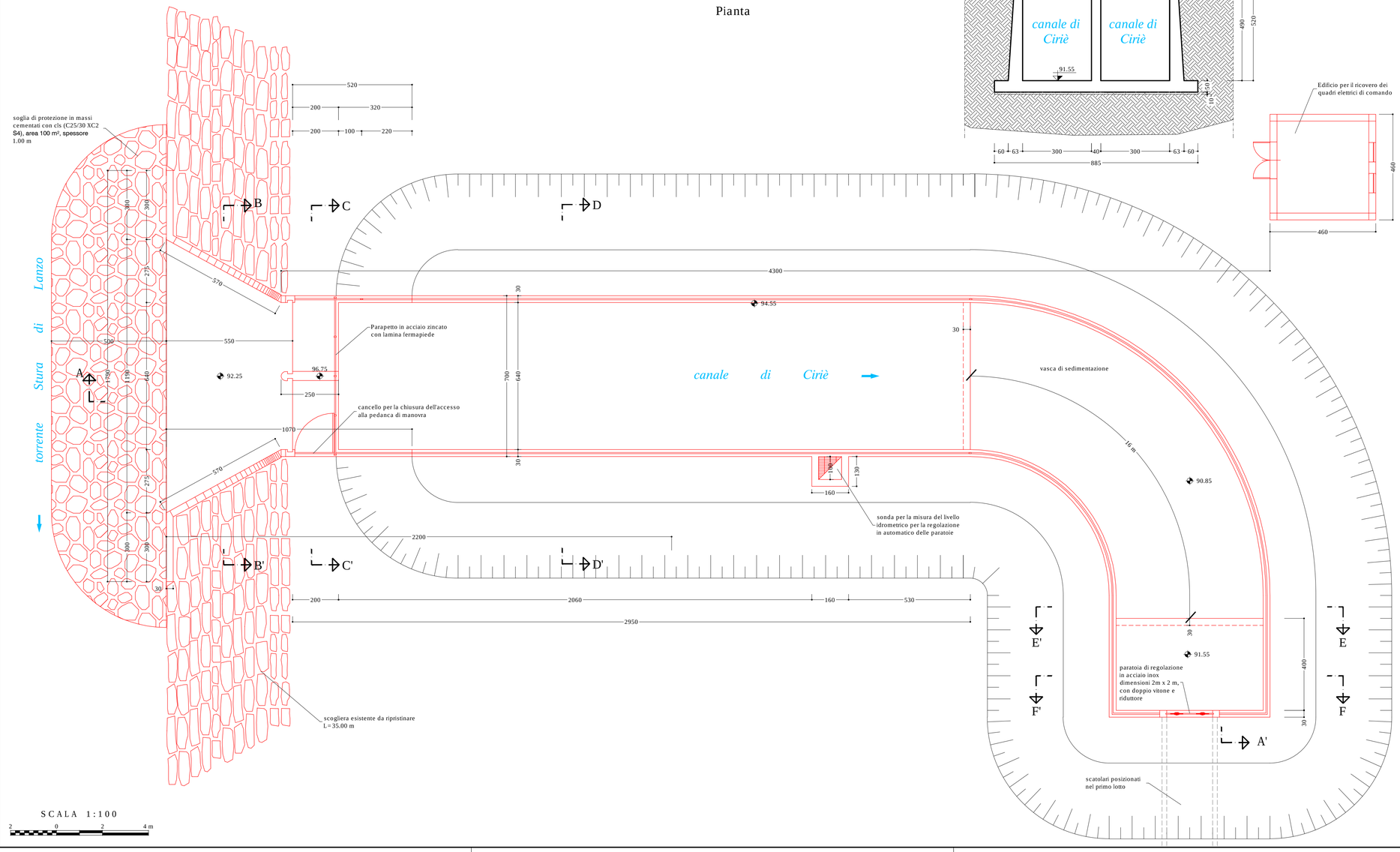

SCALA 1:100

2 0 2 4 m

CONSORZIO DI II GRADO DELLE VALLI DI LANZO
PER CONTO DEL CONSORZIO RIVA SINISTRA STURA

Tavola n. 5

COSTRUZIONE DELLA NUOVA DERIVAZIONE DAL TORRENTE STURA DI LANZO DEL

CANALE DI CIRIÈ

IN COMUNE DI VILLANOVA CANAVESE E

RISTRUTTURAZIONE DEL

NODO IDRAULICO DI SAN VITO DI NOLE

IN COMUNE DI NOLE

SECONDO LOTTO

REV	DATA	DESCRIZIONE
00	31/10/2008	PROGETTO DEFINITIVO
00	24/09/2010	PROGETTO ESECUTIVO - PRIMO LOTTO - 1° STRALCIO
00	15/06/2011	PROGETTO ESECUTIVO - PRIMO LOTTO - 2° STRALCIO
00	18/06/2014	PROGETTO DEFINITIVO - SECONDO LOTTO
01	06/07/2016	PROGETTO DEFINITIVO - SECONDO LOTTO
02	26/08/2016	PROGETTO DEFINITIVO - SECONDO LOTTO
00	31/08/2016	PROGETTO ESECUTIVO - SECONDO LOTTO

PROGETTO N.
UP 81

COMUNE DI VILLANOVA CANAVESE
NUOVA DERIVAZIONE DEL CANALE DI CIRIE'
EDIFICIO DI DERIVAZIONE

PIANTA - 1:100
SEZIONI - 1:100

DISEGNO: UP 4318

C.E. UP0081E004TAV005VAR00

REV	DATA	REDATTO	VERIFICATO	APPROVATO	NOTE
00	31/08/2016	POSILLIPO	MORO	WERLICH	

PROGETTO REDATTO DA:

est sesia
consorzio di irrigazione e bonifica

IL PROGETTISTA
(dott. ing. Giancarlo Moro)